AAT ASTON GmbH

Neuigkeiten - Wissenswertes - Applikationen

AKTUELL

www.aston.de • www.astonshop.de • info@aston.de • Ausgabe: Mai 2019

In dieser Ausgabe lesen Sie:

- **smtconnect Messe Nürnberg Mai 2019**
- **Neuheit: Dosierzelle Aston MF 850**
- **Lötkolben und Zubehör für automatisiertes Löten**

Termine

smtconnect
in Nürnberg
07.05. - 09.05.2019

Nur noch wenige Tage... -

sichern Sie sich ihr kostenloses Tagesticket.

smtconnect

Lösungen für elektronische Baugruppen und Systeme

Halle 4 / Stand 241

Gastticket bitte hier anfordern.
Sie erhalten von uns dann einen Gutscheincode

Clemens Boll, 0911/3266-231, info@aston.de

NEU Dosierzelle Aston MF 850

Aston präsentiert auf der smtconnect 2019 in Nürnberg die **Dosierzelle Aston MF 850** mit einem Sechsachsroboter. Mit Einsatz dieser Robotertechnik werden Dosieraufgaben, bei denen 3D Konturen dosiert werden sollen, einfach realisierbar. An den Roboter können alle Dosierventile und Applikationen aus dem Aston-Programm angebaut werden.

Key Features:

- **Deutscher Hersteller der Fertigungszelle und des Roboters**
- **Hohe Traglast von 3kg am Kopf, bei sehr geringem Eigengewicht von nur 7kg**
- **Aktionsradius 850 mm, Wiederholgenauigkeit 0,1 mm und max. Verfahrgeschwindigkeit 2000 mm/s**
- **Wand- und Deckenmontage in der Dosierzelle möglich, so können bei Einsatz eines etwas größeren Models und einer angepassten Zelle auch Arbeitsbereiche bis 1.200 mm realisiert werden**
- **Sehr einfach zu programmierende Oberfläche über PC**

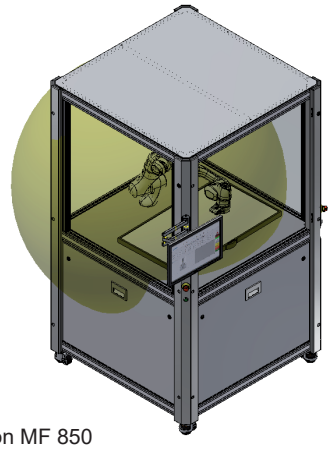

Aston MF 850

Clemens Boll, 0911/3266-231, info@aston.de

AAT ASTON GmbH

Neuigkeiten - Wissenswertes - Applikationen

AKTUELL

www.aston.de • www.astonshop.de • info@aston.de • Ausgabe: Mai 2019

NEU Lötkolben und Zubehör für automatisiertes Löten

Handlötprozesse werden aufgrund steigenden Anforderungen und der notwendigen Reproduzierbarkeit zunehmend automatisiert und mit Hilfe von Robotern ausgeführt. Wir liefern die komplette Löteinheit und das notwendige Zubehör um bestmögliche Lötergebnisse zu erhalten. Eine Auswahl an verschiedensten Löteinsätzen steht für unterschiedlichste Anforderungen zur Verfügung.

Sie können Ihren Roboter unter anderem mit folgenden Komponenten zu einem Lötroboter aufrüsten:

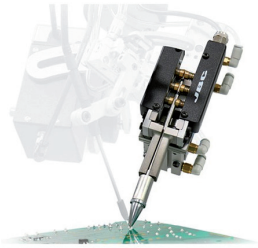

Lötkopf

Lötdrahtzuführung

Lötspitzenreinigung

Lötkopf

Dieser kann mit peripheren Modulen wie Lötwerkzeugen, Lötdrahtzuführung, Lötrauchabsaugung, sowie einer Kamera zur Prozessüberwachung kombiniert werden. Die Hub-Einheit ermöglicht eine schnelle Bewegung in der Z-Achse. Des weiteren verfügt er über ein System zur Vermeidung von Kollisionen. Das Schwenkteil erleichtert die Reinigung und Entnahme der Löteinsätze.

Automatische Lötspitzenreinigung

Sie verfügt über einen Auffangbehälter mit großem Fassungsvermögen, der leicht zu entnehmen ist. Eine große Öffnung ermöglicht einen guten Zugang der Lötspitzen. Verschiedene leicht auswechselbare Reinigungsbürsten erlauben bestmögliche Reinigungsergebnisse für unterschiedlichste Anforderungen. Das Gehäuse kann um bis zu 35° in beide Richtungen geschwenkt werden. Dadurch kann es optimal vom Roboterarm angefahren werden.

Lötdrahtzuführung

Das Kompaktsystem ist zu verschiedensten Drahtdurchmesser kompatibel. Steuerparameter wie Drahtlänge und Fördergeschwindigkeit sind individuell einstellbar. Das System verfügt über einen Drahterkennungsmelder (blockiert oder verbraucht).

Wechsel der Löteinsätze

Manuell oder Automatisch.
Wir bieten Lösungen für Ihre Anwendungen.

smtconnect
Lösungen für elektronische Baugruppen und Systeme

Auf der smtconnect stellen wir das Komplettsystem montiert an einem ABB-Roboter aus.

Wir freuen uns auf Ihren Besuch.

Dana Girstl, 0911/3266-225, dana.girstl@aston.de

www.astonshop.de | www.aston.de

Sie möchten diese Kundeninformation nicht mehr erhalten, bitte klicken Sie hier..